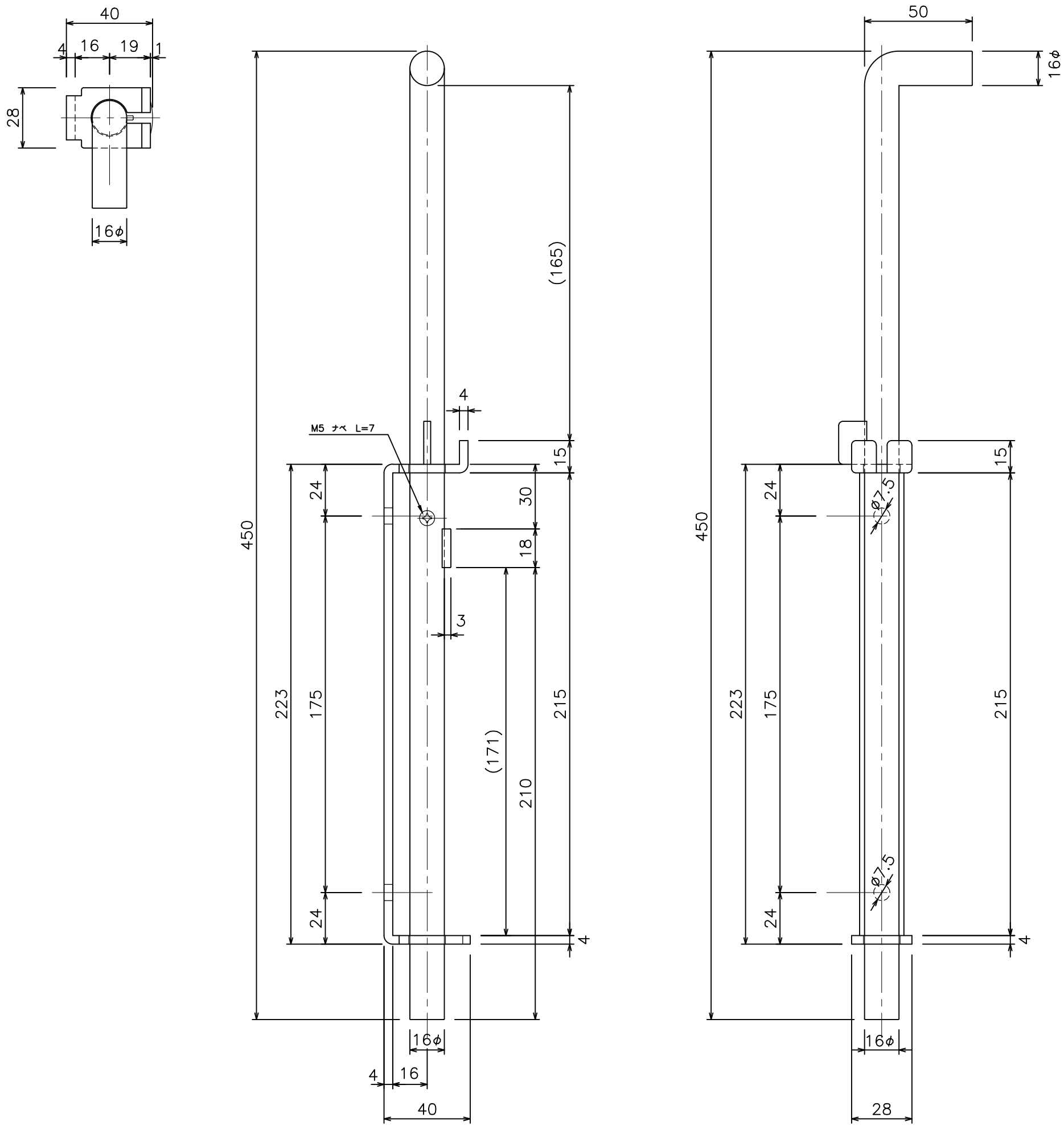

間仕切落し16φボルト式（90T76）