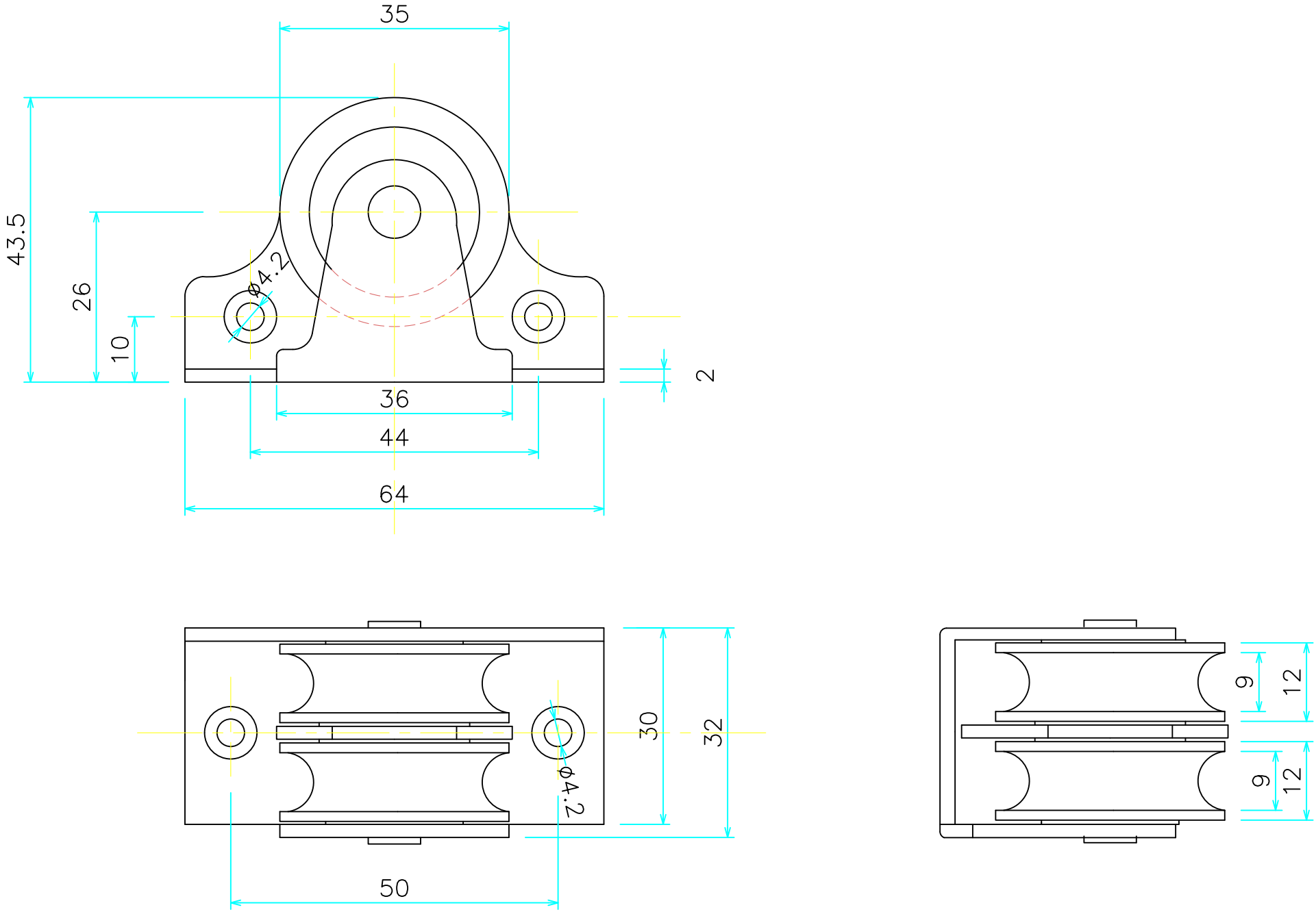

ステンW滑車　（76T74）