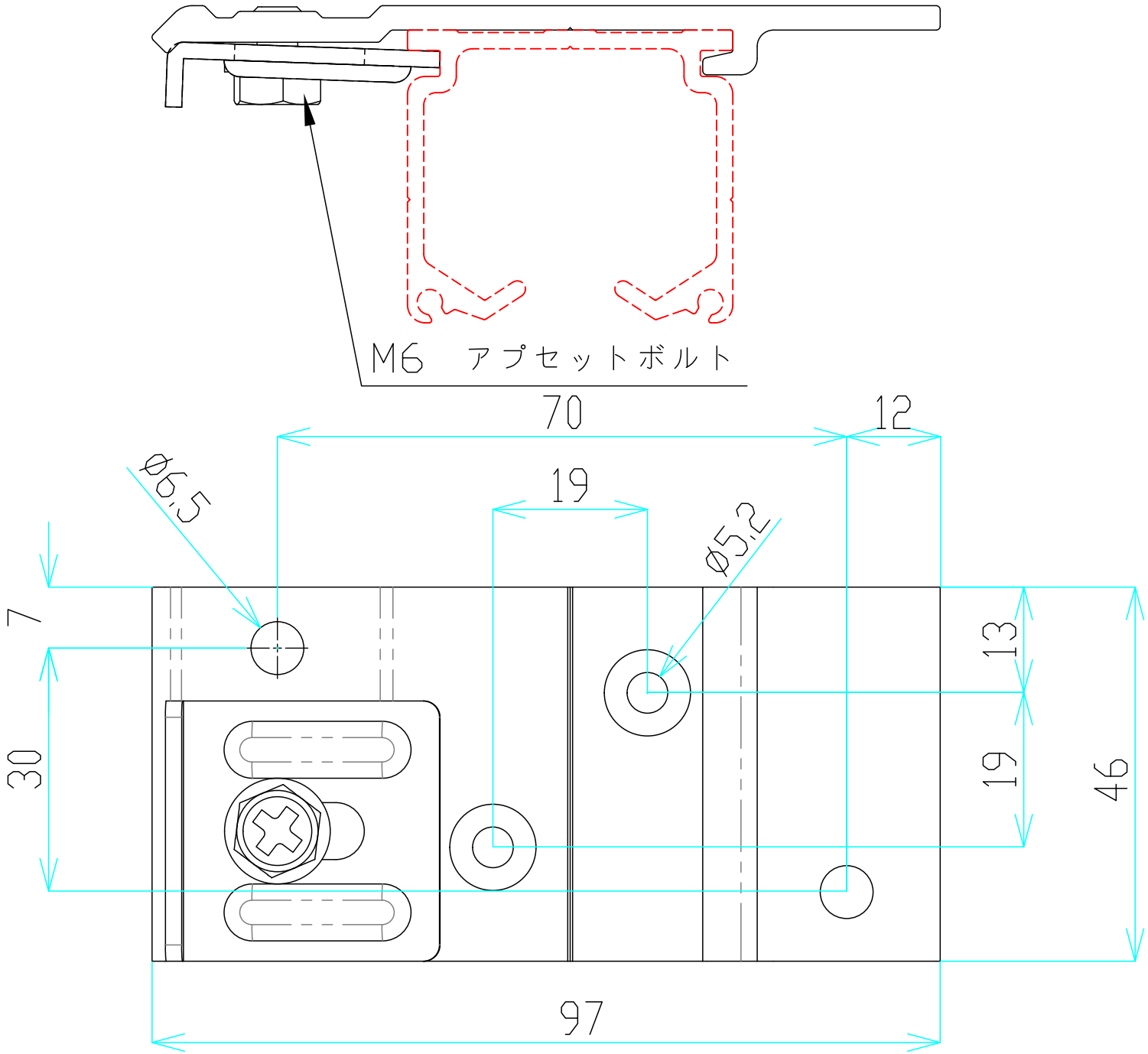

XG 天井後付Sブラケット　(29T52)