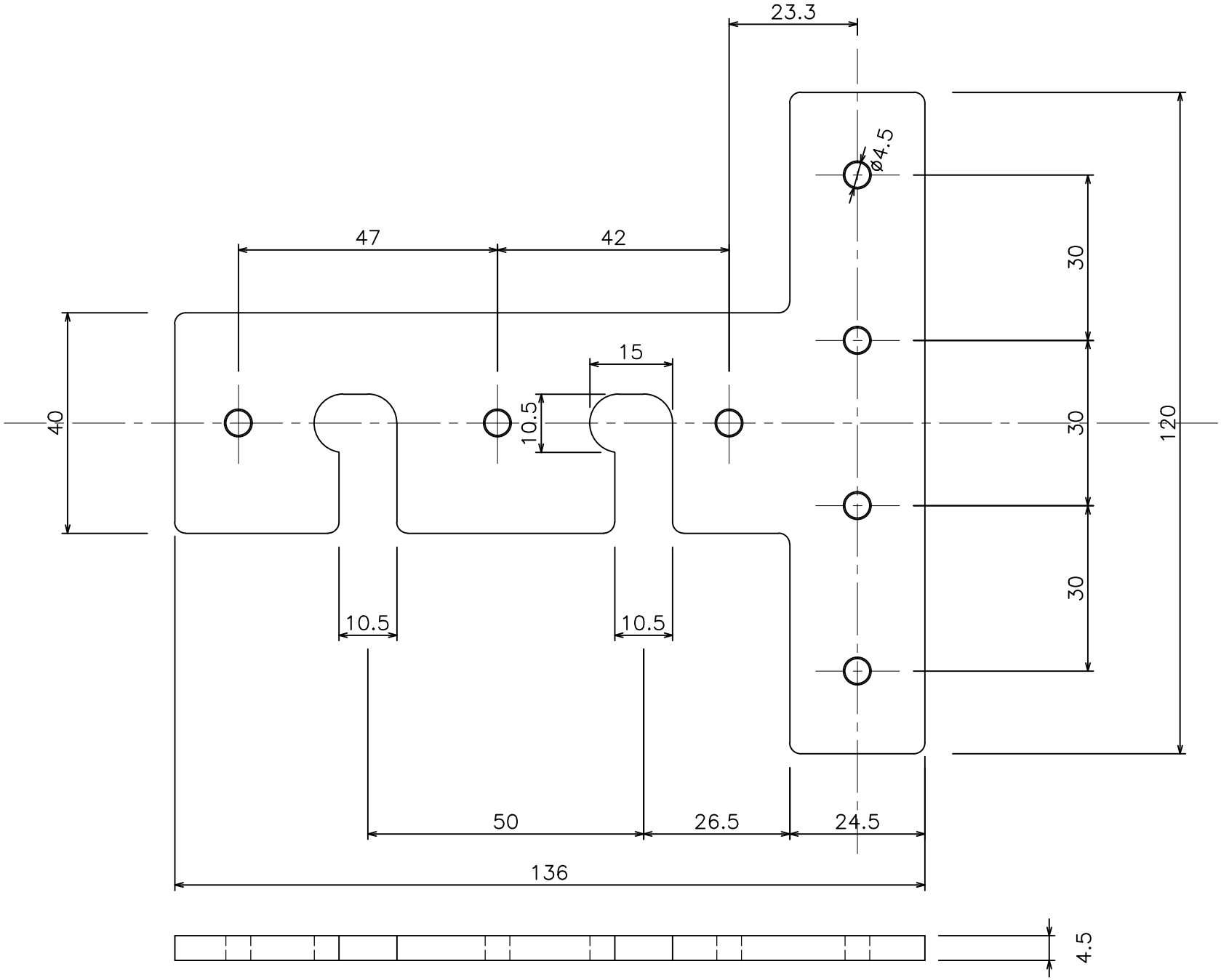

横桟T型取付金具　（76T57）