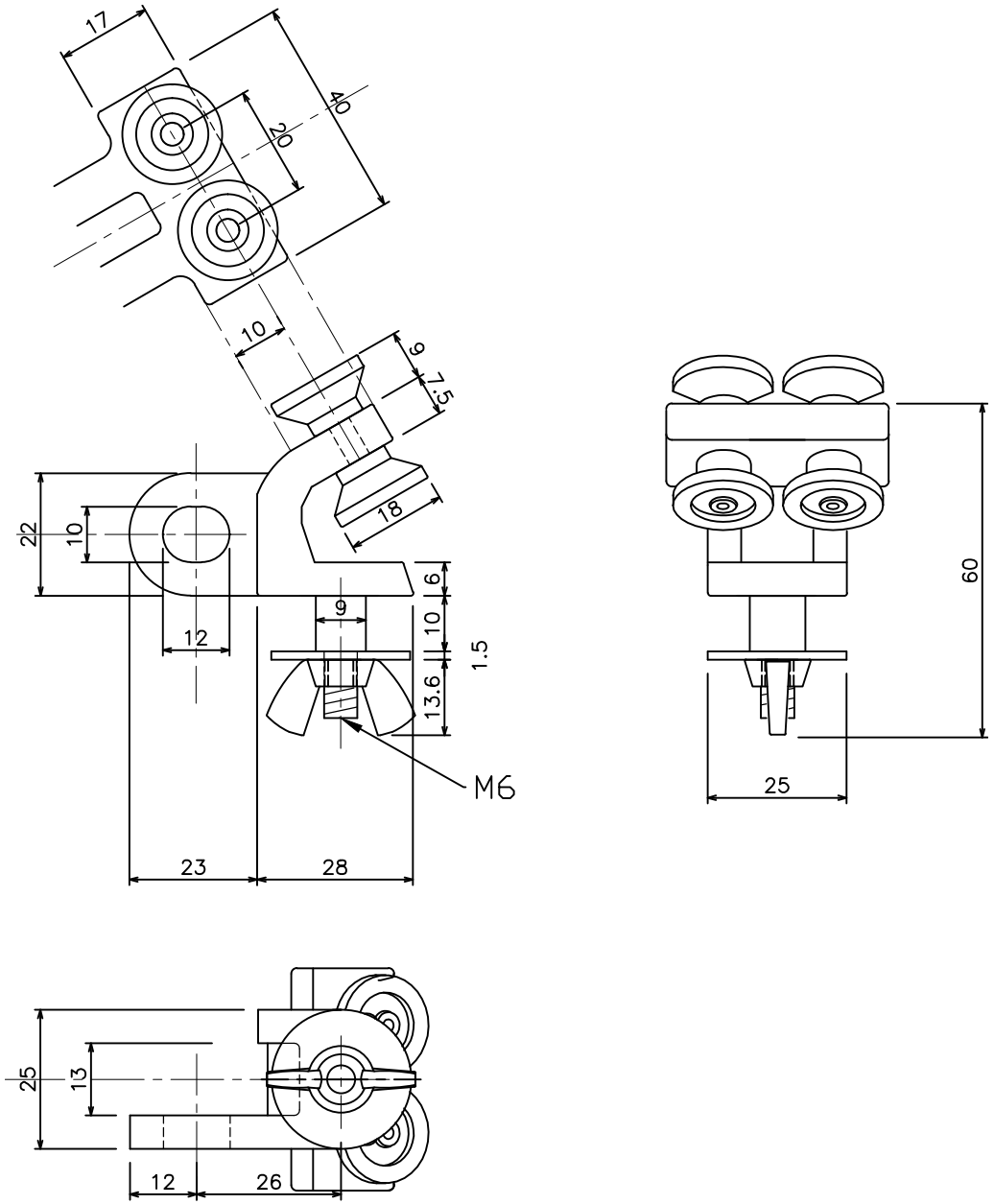

ADランナー蝶ナット付　（76T12）