OS 伸縮角型カーテンレール

窓にあわせて自由に調節出来る、伸縮カーテンレール。

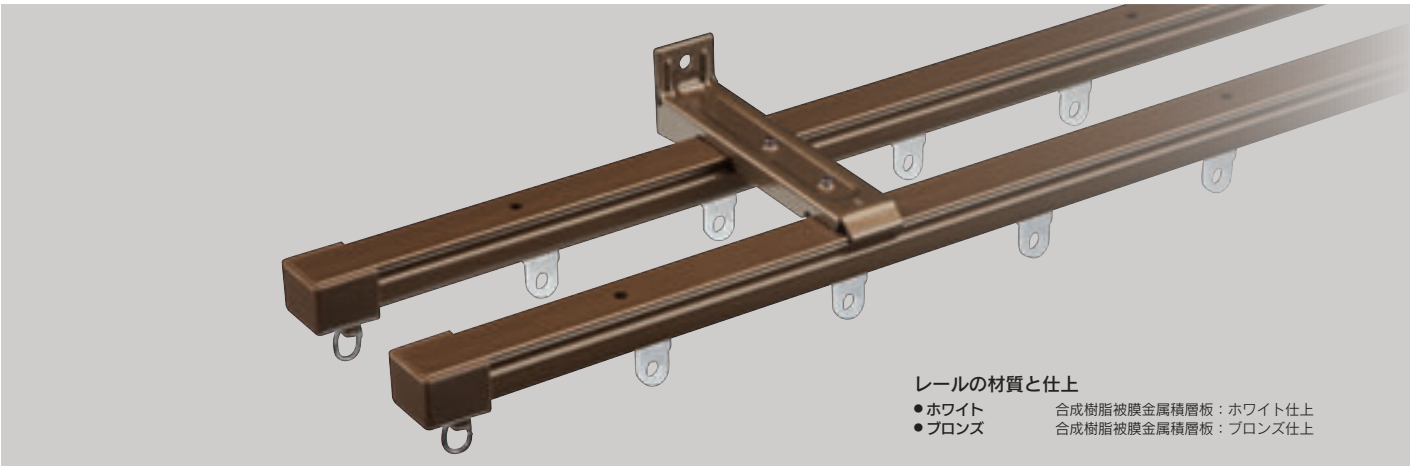

レールの材質と仕上
- ●ホワイト　合成樹脂被膜金属積層板：ホワイト仕上
- ●ブロンズ　合成樹脂被膜金属積層板：ブロンズ仕上

製品特長

- 余裕のフリーサイズだから、どんな窓にも切らずに取付け出来ます。
- 場所を選ばずどこへでもピッタリフィット！
- 今、最も愛用されている伸縮タイプの角型レールです。

■取付寸法図（mm）

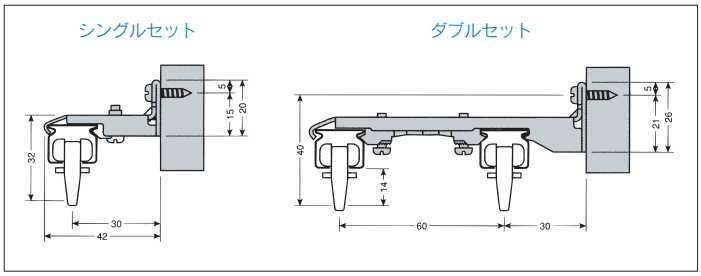

■ホワイト・ブロンズ：セット価格表

1セット単価

品番	1m用【9/3】(0.6m～1.0m)	2m用【14/4】(1.1m～2.0m)	3m用【22/6】(1.6m～3.0m)	4m用【30/7】(2.1m～4.0m)
シングルセット 51S 規格サイズ	1,700 (30セット入り)	2,600 (30セット入り)	3,600 (25セット入り)	4,600 (25セット入り)
ダブルセット 51W 規格サイズ	3,200 (20セット入り)	4,900 (20セット入り)	6,900 (10セット入り)	8,800 (10セット入り)

※規格サイズ 10(1m用)、20(2m用)、30(3m用)、40(4m用)
※【　】内は、ランナー・ブラケットの入数【レール1本あたりのランナー数/ブラケット数】。
2～4m用は、別途マグネットランナー1組入り。

OS Cカーテンレールホームセット

最もポピュラーな家庭用タイプ。個性を生かして奥様もワンタッチで窓を演出できます。

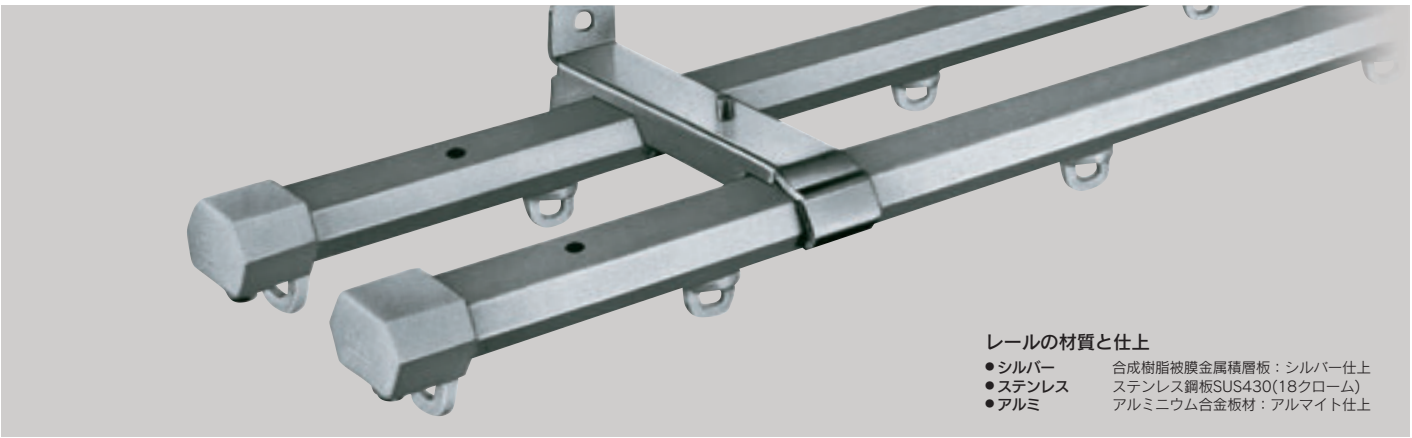

レールの材質と仕上
- ●シルバー　合成樹脂被膜金属積層板：シルバー仕上
- ●ステンレス　ステンレス鋼板SUS430(18クローム)
- ●アルミ　アルミニウム合金板材：アルマイト仕上

■取付寸法図（mm）

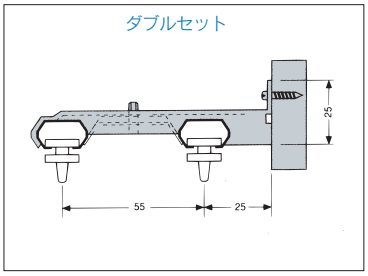

■セット価格表

1セット単価

品番	仕上	1m【8/3】(50セット入)	2m【16/4】(50セット入)	3m【24/6】(25セット入)	4m【32/8】(25セット入)	1.82m【14/4】(50セット入)	2.73m【22/6】(25セット入)	3.64m【28/8】(25セット入)
シングルセット 53S 規格サイズ	シルバー	1,410	2,200	3,140	4,080	2,080	2,970	3,830
	ステンレス	1,580	2,540	3,650	4,760	2,390	3,440	4,450
	アルミ	1,660	2,700	3,890	5,080	2,530	3,660	4,740

品番	仕上	1m【8/3】(20セット入)	2m【16/4】(20セット入)	3m【24/6】(10セット入)	4m【32/8】(10セット入)	1.82m【14/4】(20セット入)	2.73m【22/6】(10セット入)	3.64m【28/8】(10セット入)
ダブルセット 53W 規格サイズ	シルバー	2,790	4,360	6,220	8,080	4,120	5,880	7,580
	ステンレス	3,130	5,040	7,240	9,440	4,740	6,820	8,820
	アルミ	3,290	5,360	7,720	10,080	5,020	7,260	9,400

※規格サイズ 10(1m)、20(2m)、30(3m)、40(4m)、18(1.82m)、27(2.73m)、36(3.64m)
※【　】内は、ランナー・ブラケットの入数【レール1本あたりのランナー数/ブラケット数】。